BẢNG THÔNG SỐ KỸ THUẬT KHI GIAO HÀNG

HÌNH DÁNG

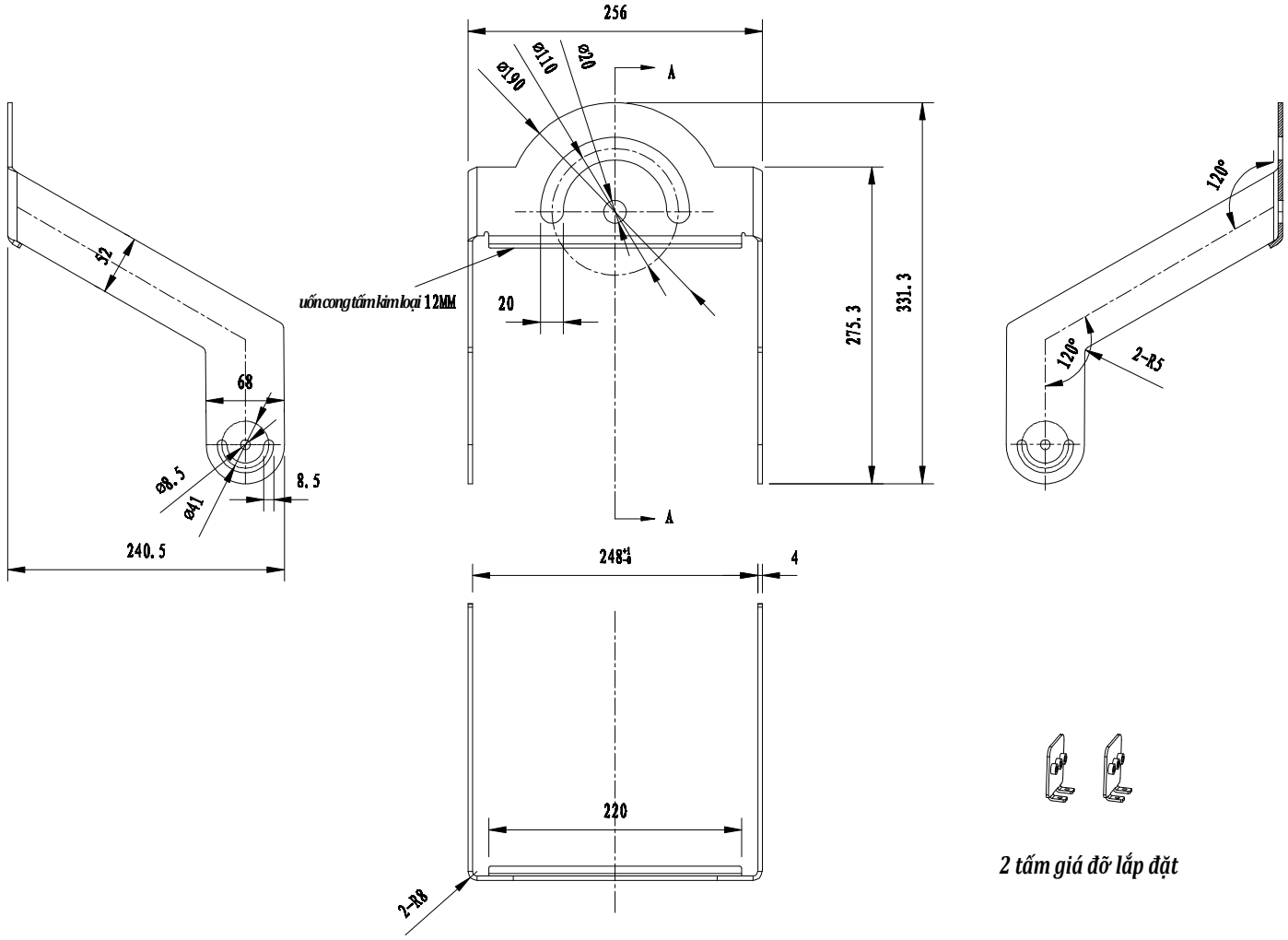

2 tấm giá đỡ lắp đặt

BẢN VẼ KỸ THUẬT

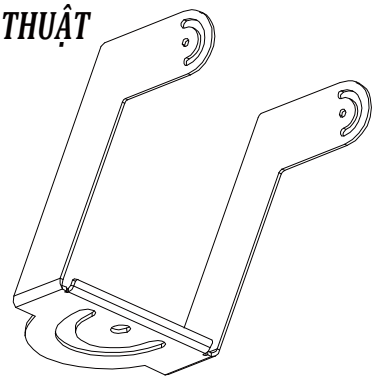

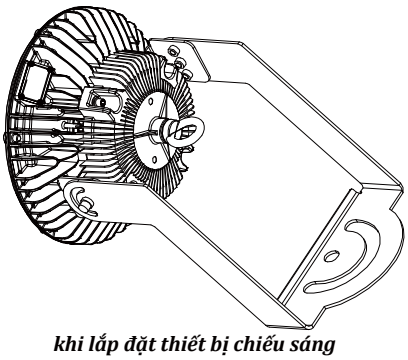

khi lắp đặt thiết bị chiếu sáng

Vật liệu	Độ dày tấm	Màu	Sơn	Trọng lượng	Phụ kiện đi kèm
SPCC	4 mm	Đen	Sơn bột	1,9 kg	2 miếng bracket, 8 con ốc lục giác dùng cho bracket

SIZE	TÊN SẢN PHẨM		
A4		CÁNH TAY CHỮ U CHO UN-C3 UN-C2-BR1	UN-C2-BR2-001 NIKKEN HARDWARE